DESCRIPTIF VISUEL SIMPLIFIÉ DE FILTRE

RÉFÉRENCE HIFI : SH 51384

H1 (MM)	: **202**
H3 (MM)	: **183**
MEDIA	: **FIBERGLASS**
MI	: **25µ**
D1 (MM)	: **95**

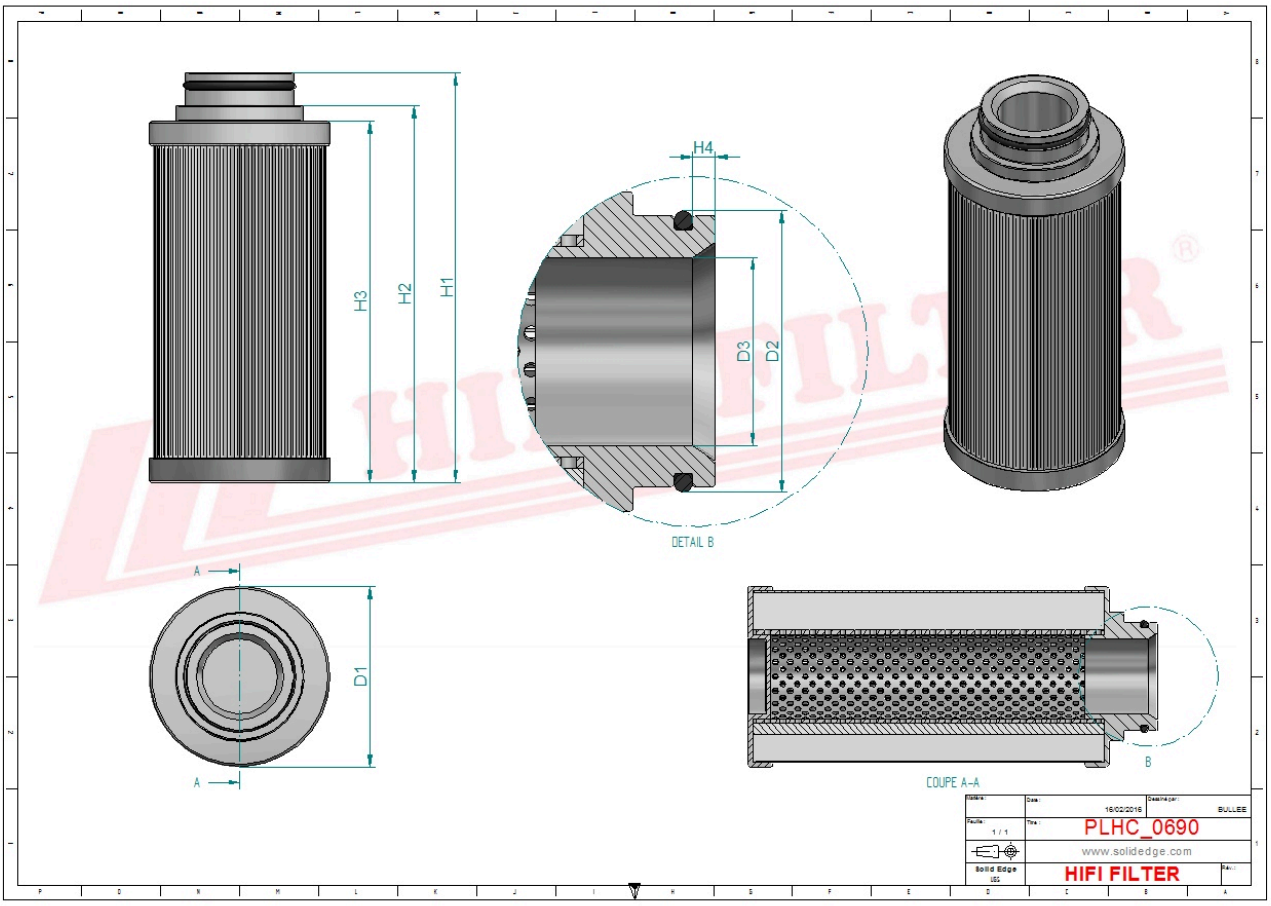

Ce document n'est pas contractuel il est à usage de simple visuel avec caractéristiques susceptibles d'évoluer dans le temps.